NIC

The Bathroom Gallery

Consolle 70

cod. 021 721

Struttura in acciaio
cm 70x42xh70
kg. 9,4
Steel structure
70x42xh70 *cm*
Kg. 9,4

FINITURE - *FINISHES*

Nero Matt *Matt Black* Cod. 064
Bronzo spazzolato *Brushed bronze* Cod. 065
Vaniglia Cod. 056
Gesso Cod. 062
Cemento Cod. 047
Salvia Cod. 067
Prugna Cod. 058

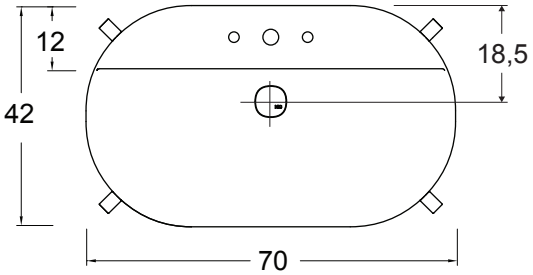

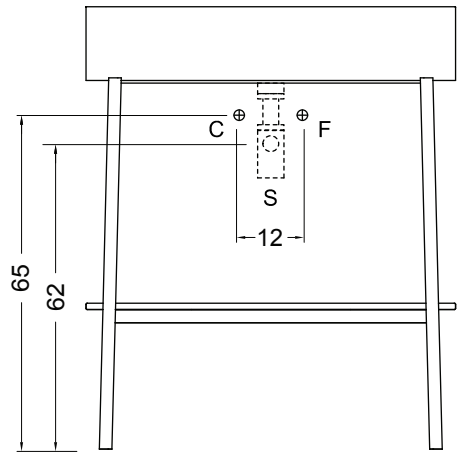

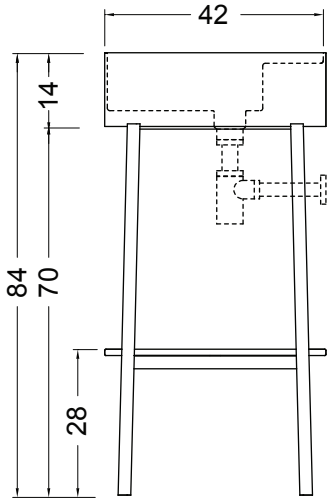

ACCESSORI

cod. 007 403
Piletta cromo CLICK-CLACK per lavabo/bidet con coperchio in ceramica, in tutti i colori
Chrome waste for washbasin/bidet with ceramic top in all colours

cod. 007 717
Piletta nero matt CLICK-CLACK per lavabo/bidet con coperchio in ceramica, in tutti i colori
Matt black waste for washbasin/bidet with ceramic top in all colours

cod. 007 718
Piletta bronzo spazzolato CLICK-CLACK per lavabo/bidet con coperchio in ceramica, tutti i colori
Brushed bronze waste for washbasin/bidet with ceramic top in all colours

cod. 007 022 014
Sifone cromo per lavabo/bidet cm.65x125
Chrome siphon for washbasin/bidet 65x125 cm.

cod. 007 022 064
Sifone nero matt per lavabo/bidet cm.65x125
Matt black siphon for washbasin/bidet 65x125 cm.

cod. 007 022 065
Sifone bronzo spazzolato per lavabo/bidet cm.65x125
Brushed bronze siphon for washbasin/bidet 65x125 cm.

NIC

The Bathroom Gallery

Consolle 70

Configurazioni - *Configurations*

cod. 001 720
Lavabo da appoggio
in ceramica
Ceramic countertop washbasin
cm 70x42xh14
kg. 11,5

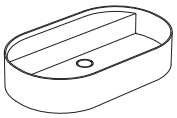

cod. 001 720CF
Lavabo da appoggio
in ceramica monoforo
Single-hole ceramic countertop washbasin
cm 70x42xh14
kg. 11,5

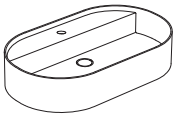

Disponibile nei colori:
Available in colours:

Finitura lucida - *Gloss finishing*

Bianco Cod. 001 · Nero Cod. 008 · Lino Cod. 069 · Curry Cod. 071 · Fard Cod. 072 · Ciliegia Cod. 075
Corteccia Cod. 074 · Rugiada Cod. 078 · Denim Cod. 076 · Amazzonia Cod. 077 · Tè Cod. 073

Finitura opaca - *Matt finishing*

Bianco Cod. 003 · Vaniglia Cod. 056 · Cipria Cod. 060 · Gesso Cod. 062 · Polvere Cod. 057 · Indaco Cod. 066 · Aloe Cod. 063 · Salvia Cod. 067 · Bosco Cod. 061
Senape Cod. 053 · Sabbia Cod. 051 · Prugna Cod. 058 · Cemento Cod. 047 · Cenere Cod. 059 · Argilla Cod. 052 · Fango Cod. 068 · Basalto Cod. 049 · Antracite Cod. 013

---

cod. 021 723
Vassoio in acciaio
Steel tray
cm 70x42xh5
kg. 4

Disponibile nei colori:
Available in colours:

Nero Matt *Matt Black* Cod. 064 · Bronzo spazzolato *Brushed bronze* Cod. 065

Vaniglia Cod. 056 · Gesso Cod. 062 · Cemento Cod. 047 · Salvia Cod. 067 · Prugna Cod. 058

⚠ Per le tonalità dei colori attenersi ai campioni ceramici - *For real shades of colour please refer to our ceramic samples*